Technisches Datenblatt
Milchrohrverschraubungsringe DIN 11851

Bauform MVR (987) 18,00x26,00x4,50 FKM

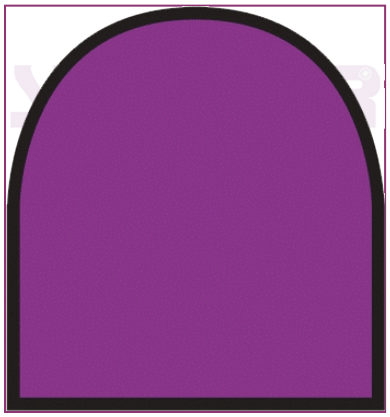

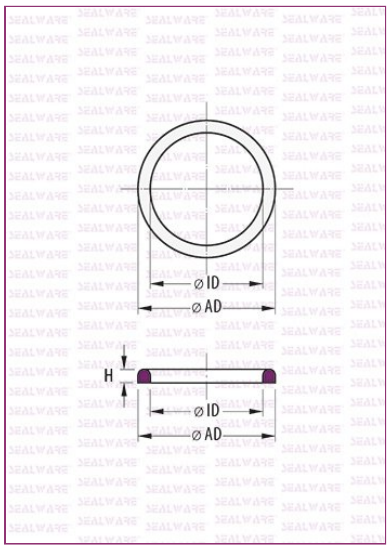

Innendurchmesser (ID)	18,00 mm
Außendurchmesser (AD)	26,00 mm
Höhe (H)	4,50 mm
Werkstoff	FKM
Farbe	grün
Nennweite	15
Temperaturbereich	Siehe Dokumentation
Zulassungen / Konformitäten, Mischung	EG 1935/2004 konform FDA konform
Bestellnummer	10226331
Bemerkungen:	- Sonderform, Sonderabmessung oder Sondermischung -

Bitte beachten Sie, dass für Milchrohrverschraubungsringe DIN 11851 aus Sonderformen, in Sonderabmessungen oder Sondermischungen entsprechende Mindestabnahmemengen gelten.

Weitere technische Daten und Konstruktionshinweise finden Sie in unserer Dokumentation

Die in den Datenblättern angegebenen Maximalwerte dürfen, auf Grund ihrer wechselseitigen Beziehungen zueinander nicht gleichzeitig auftreten. Die Profile der Bauformen können in Details von den abgebildeten Profilabbildungen abweichen. Die abgebildeten Profile sind daher nur symbolisch zu sehen. Letztendlich maßgeblich ist die Zeichnung des jeweiligen Bauteiles. Technische Änderungen bleiben vorbehalten. Wegen der Vielzahl der Verwendungsmöglichkeiten unserer Produkte können wir keine Gewährleistung für die Richtigkeit unserer Empfehlungen im Einzelfall übernehmen.

SEALWARE INTERNATIONAL DICHTUNGSTECHNIK GMBH
Feldbergstrasse 2
D-65555 Limburg-Offheim
Telefon +49 (0)64 31 - 95 85 - 0
Telefax +49 (0)64 31 - 95 85 - 25
E-Mail: info@sealware.de
Internet: www.sealware.de

RECHTSFORM:
Gesellschaft mit beschränkter Haftung
Amtsgericht Limburg HRB 1281
USt- Id.Nr. DE 811757889

Geschäftsführer
Günter Maier
Karin Maier

Lieferung gemäß der auf unserer Hompage downloadbaren Allgemeinen Geschäfts- und Lieferbedingungen (AGB)

QUALITY SYSTEM CERTIFICATION DNV ISO 9001