# Technisches Datenblatt
# Clampdichtungen nach DIN 32676, ISO 2852, 1127 und ASME BPE

Bauform CLA-A (790) 26,20x50,50 FPM80

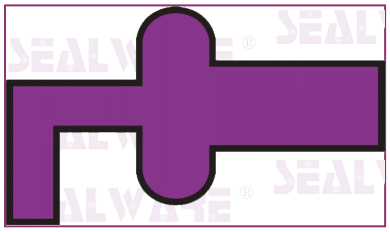

| | |
|---|---|
| Innendurchmesser (d5) | 26,20 mm |
| Außendurchmesser | 50,50 mm |
| Werkstoff | FPM |
| Härte Shore A | 80 |
| Farbe | SCHWARZ |
| Norm | DIN32676 |
| Temperaturbereich | Siehe Dokumentation |
| Zulassungen / Konformitäten, Mischung | ADI frei<br>EG 1935/2004 konform<br>FDA konform<br>USP Class VI |
| Bestellnummer | 10181959 |

**Bitte beachten Sie, dass für Clampdichtungen nach DIN 32676, ISO 2852, 1127 und ASME BPE aus Sonderformen, in Sonderabmessungen oder Sondermischungen entsprechende Mindestabnahmemengen gelten.**

**Weitere technische Daten und Konstruktionshinweise finden Sie in unserer Dokumentation**
Die in den Datenblättern angegebenen Maximalwerte dürfen, auf Grund ihrer wechselseitigen Beziehungen zueinander nicht gleichzeitig auftreten. Die Profile der Bauformen können in Details von den abgebildeten Profilabbildungen abweichen. Die abgebildeten Profile sind daher nur symbolisch zu sehen. Letztendlich maßgeblich ist die Zeichnung des jeweiligen Bauteiles. Technische Änderungen bleiben vorbehalten. Wegen der Vielzahl der Verwendungsmöglichkeiten unserer Produkte können wir keine Gewährleistung für die Richtigkeit unserer Empfehlungen im Einzelfall übernehmen.

SEALWARE INTERNATIONAL DICHTUNGSTECHNIK GMBH
Feldbergstrasse 2
D-65555 Limburg-Offheim
Telefon +49 (0)64 31 - 95 85 - 0
Telefax +49 (0)64 31 - 95 85 - 25
E-Mail: info@sealware.de
Internet: www.sealware.de

RECHTSFORM:
Gesellschaft mit beschränkter Haftung
Amtsgericht Limburg HRB 1281
USt- Id.Nr. DE 811757889

Geschäftsführer
Günter Maier
Karin Maier

Lieferung gemäß der auf unserer Hompage downloadbaren Allgemeinen Geschäfts- und Lieferbedingungen (AGB)

QUALITY SYSTEM CERTIFICATION
DNV
ISO 9001

# Technisches Datenblatt
# Clampdichtungen nach DIN 32676, ISO 2852, 1127 und ASME BPE

Bauform CLA-A (790) 26,20x50,50 FPM80

## Darstellung des Einbauraums

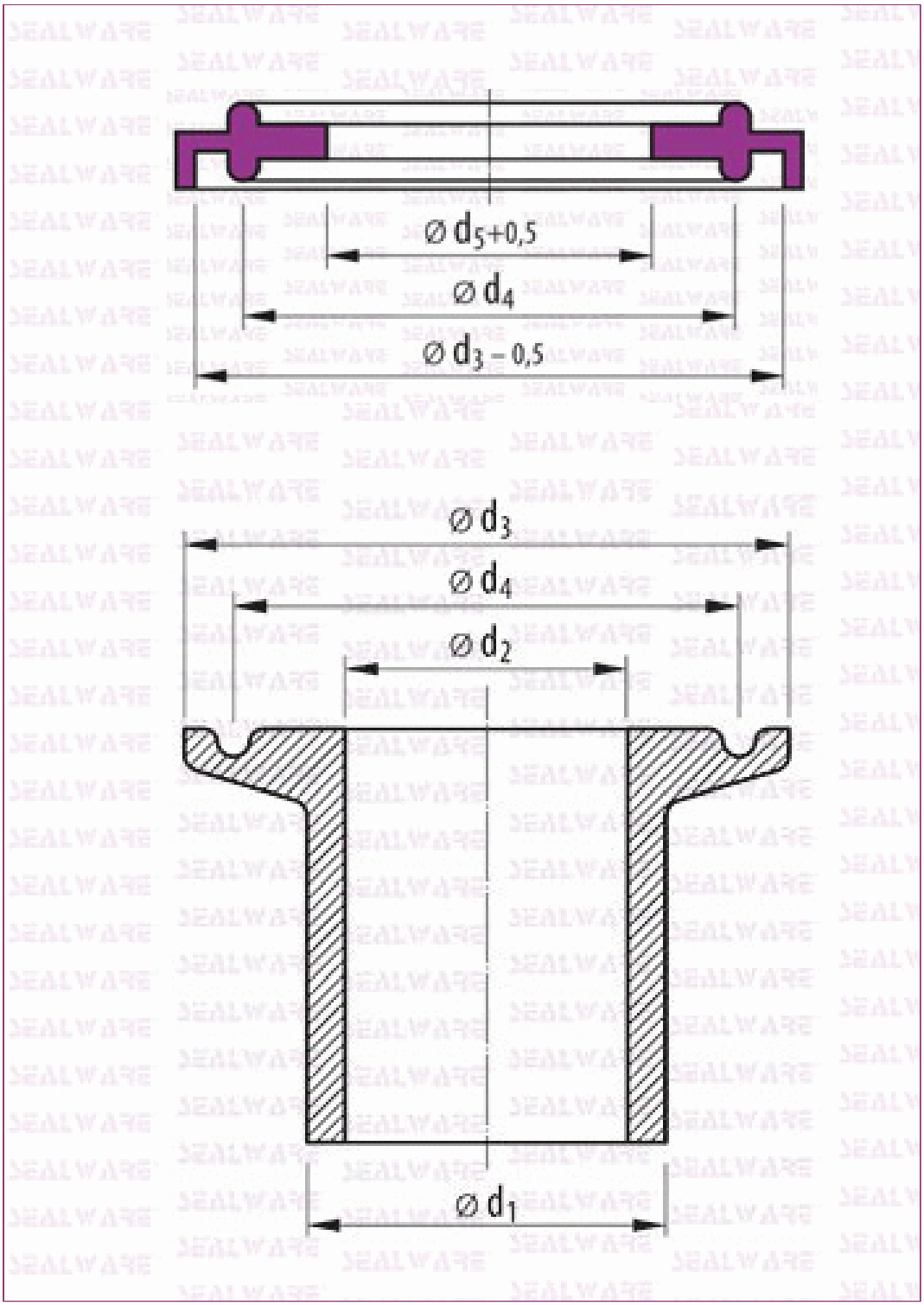


SEALWARE INTERNATIONAL DICHTUNGSTECHNIK GMBH
Feldbergstrasse 2
D-65555 Limburg-Offheim
Telefon +49 (0)64 31 - 95 85 - 0
Telefax +49 (0)64 31 - 95 85 - 25
E-Mail: info@sealware.de
Internet: www.sealware.de

RECHTSFORM:
Gesellschaft mit beschränkter Haftung
Amtsgericht Limburg HRB 1281
USt- Id.Nr. DE 811757889

Geschäftsführer
Günter Maier
Karin Maier

Lieferung gemäß der auf unserer Hompage downloadbaren Allgemeinen Geschäfts- und Lieferbedingungen (AGB)

QUALITY SYSTEM CERTIFICATION DNV ISO 9001