Technisches Datenblatt
Clampdichtungen nach DIN 32676, ISO 2852, 1127 und ASME BPE

Bauform CLA-A (790) 26,20x50,50 EPDM75

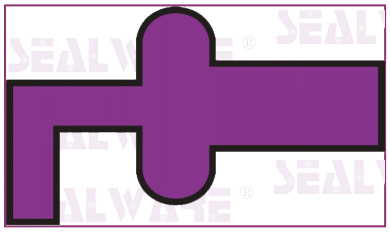

Innendurchmesser (d5)	26,20 mm
Außendurchmesser	50,50 mm
Werkstoff	EPDM
Härte Shore A	75
Farbe	SCHWARZ
Norm	DIN32676
Besonderheiten	Schwefel vernetzt
Mindestmenge / Verpackungseinheit	100 / 100Stück
Temperaturbereich	Siehe Dokumentation
Zulassungen / Konformitäten, Mischung	FDA konform
Bestellnummer	10170936

Bitte beachten Sie, dass für Clampdichtungen nach DIN 32676, ISO 2852, 1127 und ASME BPE aus Sonderformen, in Sonderabmessungen oder Sondermischungen entsprechende Mindestabnahmemengen gelten.

Weitere technische Daten und Konstruktionshinweise finden Sie in unserer Dokumentation

Die in den Datenblättern angegebenen Maximalwerte dürfen, auf Grund ihrer wechselseitigen Beziehungen zueinander nicht gleichzeitig auftreten. Die Profile der Bauformen können in Details von den abgebildeten Profilabbildungen abweichen. Die abgebildeten Profile sind daher nur symbolisch zu sehen. Letztendlich maßgeblich ist die Zeichnung des jeweiligen Bauteiles. Technische Änderungen bleiben vorbehalten. Wegen der Vielzahl der Verwendungsmöglichkeiten unserer Produkte können wir keine Gewährleistung für die Richtigkeit unserer Empfehlungen im Einzelfall übernehmen.

SEALWARE INTERNATIONAL DICHTUNGSTECHNIK GMBH
Feldbergstrasse 2
D-65555 Limburg-Offheim
Telefon +49 (0)64 31 - 95 85 - 0
Telefax +49 (0)64 31 - 95 85 - 25
E-Mail: info@sealware.de
Internet: www.sealware.de

RECHTSFORM:
Gesellschaft mit beschränkter Haftung
Amtsgericht Limburg HRB 1281
USt- Id.Nr. DE 811757889

Geschäftsführer
Günter Maier
Karin Maier

Lieferung gemäß der auf unserer Hompage downloadbaren Allgemeinen Geschäfts- und Lieferbedingungen (AGB)

QUALITY SYSTEM CERTIFICATION
DNV
ISO 9001

Technisches Datenblatt
Clampdichtungen nach DIN 32676, ISO 2852, 1127 und ASME BPE

Bauform CLA-A (790) 26,20x50,50 EPDM75

Darstellung des Einbauraums

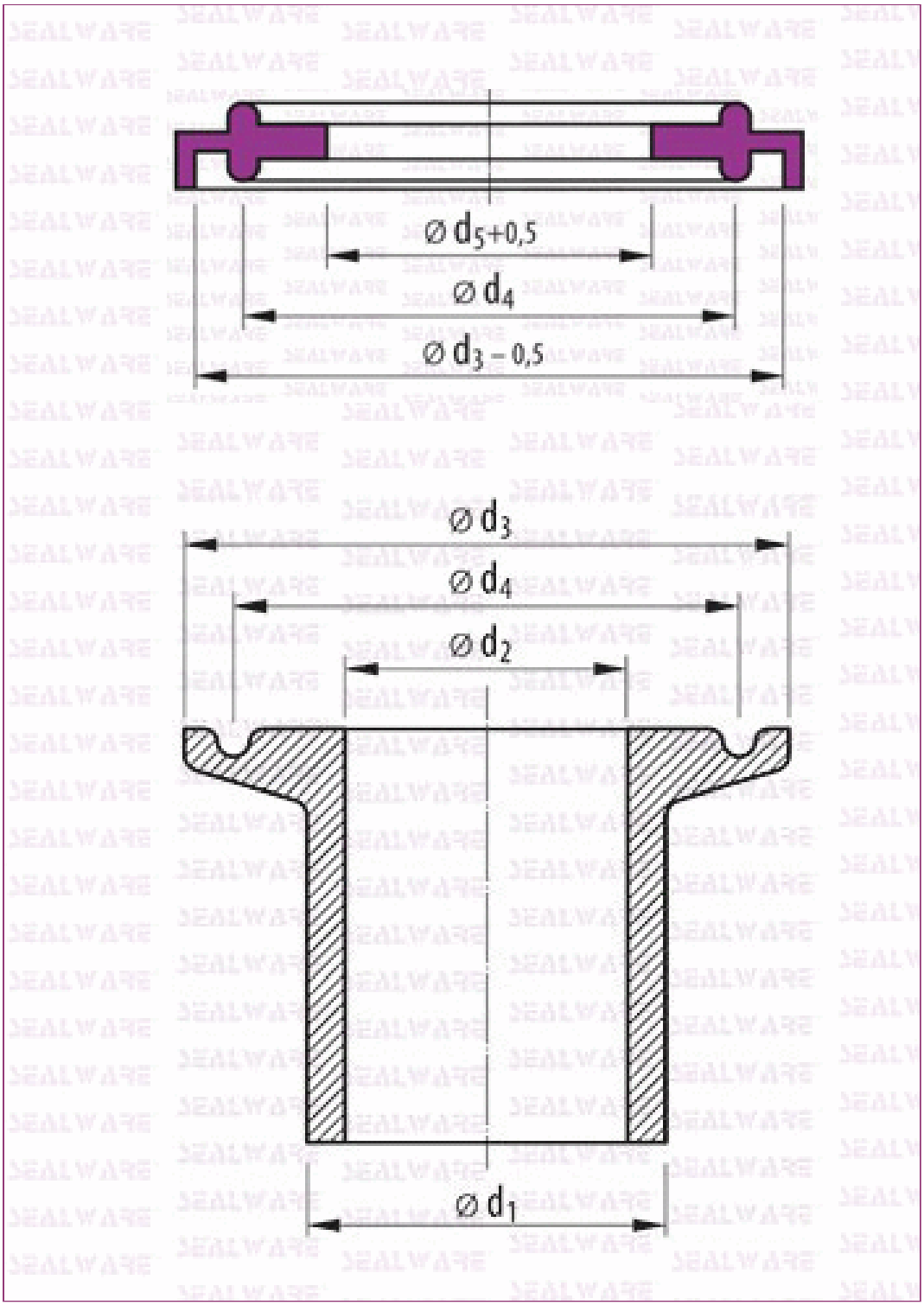

SEALWARE INTERNATIONAL DICHTUNGSTECHNIK GMBH
Feldbergstrasse 2
D-65555 Limburg-Offheim
Telefon +49 (0)64 31 - 95 85 - 0
Telefax +49 (0)64 31 - 95 85 - 25
E-Mail: info@sealware.de
Internet: www.sealware.de

RECHTSFORM:
Gesellschaft mit beschränkter Haftung
Amtsgericht Limburg HRB 1281
USt- Id.Nr. DE 811757889

Geschäftsführer
Günter Maier
Karin Maier

Lieferung gemäß der auf unserer Hompage downloadbaren Allgemeinen Geschäfts- und Lieferbedingungen (AGB)

QUALITY SYSTEM CERTIFICATION DNV ISO 9001