Technisches Datenblatt
Wellenschutzhülsen

Bauform WSH (187) 80,00 1.4301



Nenndurchmesser der Welle, metrisch	80,00 mm
Wellendurchmesser, minimum	79,91 mm
Wellendurchmesser, maximum	80,08 mm
Flansch Ø	90 +/- 1,6 mm
Breite auf der Welle B1	21 +/- 0,8 mm
Breite gesamt m. Flansch B2	24 +/- 0,8 mm
Einbautiefe / Installationstiefe max BA	34,9 mm
Referenz-Nr.	CR99315
Werkstoff	1.4301
Maximale Geschwindigkeit	Siehe Dokumentation
Temperaturbereich	Siehe Dokumentation
Bestellnummer	10080298
Bemerkungen:	- Sonderform, Sonderabmessung oder Sondermischung -

Bitte beachten Sie, dass für Wellenschutzhülsen aus Sonderformen, in Sonderabmessungen oder Sondermischungen entsprechende Mindestabnahmemengen gelten.

Weitere technische Daten und Konstruktionshinweise finden Sie in unserer Dokumentation
Die in den Datenblättern angegebenen Maximalwerte dürfen, auf Grund ihrer wechselseitigen Beziehungen zueinander nicht gleichzeitig auftreten. Die Profile der Bauformen können in Details von den abgebildeten Profilabbildungen abweichen. Die abgebildeten Profile sind daher nur symbolisch zu sehen. Letztendlich maßgeblich ist die Zeichnung des jeweiligen Bauteiles. Technische Änderungen bleiben vorbehalten. Wegen der Vielzahl der Verwendungsmöglichkeiten unserer Produkte können wir keine Gewährleistung für die Richtigkeit unserer Empfehlungen im Einzelfall übernehmen.

SEALWARE INTERNATIONAL DICHTUNGSTECHNIK GMBH
Feldbergstrasse 2
D-65555 Limburg-Offheim
Telefon +49 (0)64 31 - 95 85 - 0
Telefax +49 (0)64 31 - 95 85 - 25
E-Mail: info@sealware.de
Internet: www.sealware.de

RECHTSFORM:
Gesellschaft mit beschränkter Haftung
Amtsgericht Limburg HRB 1281
USt- Id.Nr. DE 811757889

Geschäftsführer
Günter Maier
Karin Maier

Lieferung gemäß der auf unserer Hompage downloadbaren Allgemeinen Geschäfts- und Lieferbedingungen (AGB)

QUALITY SYSTEM CERTIFICATION
DNV
ISO 9001

Technisches Datenblatt
Wellenschutzhülsen

Bauform WSH (187) 80,00 1.4301

Darstellung des Einbauraums

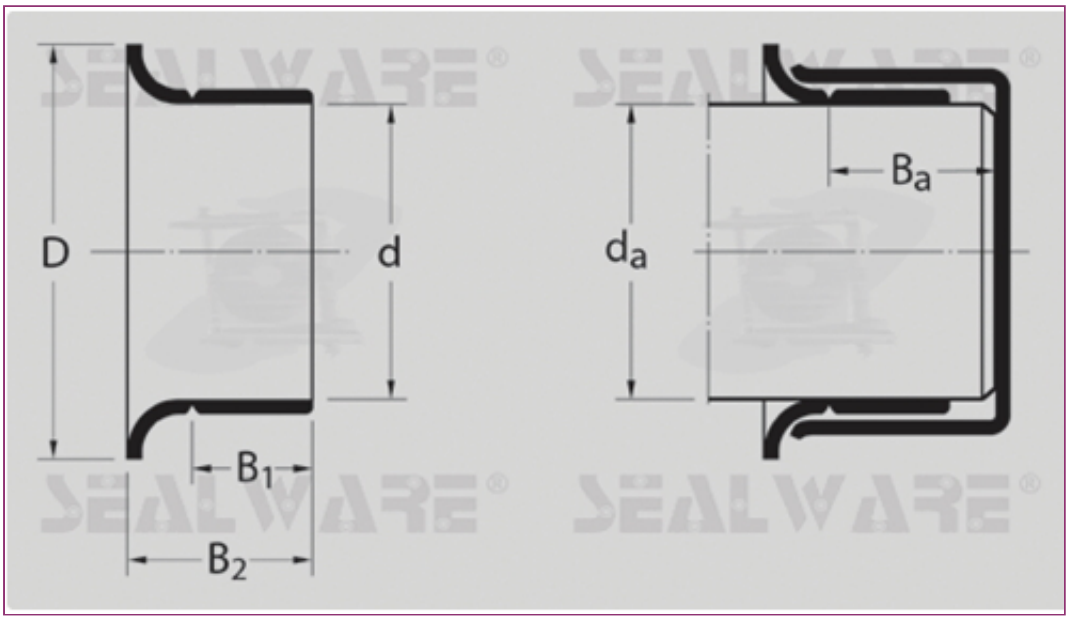

SEALWARE INTERNATIONAL
DICHTUNGSTECHNIK GMBH
Feldbergstrasse 2
D-65555 Limburg-Offheim
Telefon +49 (0)64 31 - 95 85 - 0
Telefax +49 (0)64 31 - 95 85 - 25
E-Mail: info@sealware.de
Internet: www.sealware.de

RECHTSFORM:
Gesellschaft mit beschränkter Haftung
Amtsgericht Limburg HRB 1281
USt- Id.Nr. DE 811757889

Geschäftsführer
Günter Maier
Karin Maier

Lieferung gemäß der auf unserer Hompage downloadbaren Allgemeinen Geschäfts- und Lieferbedingungen (AGB)

QUALITY SYSTEM CERTIFICATION
DNV
ISO 9001